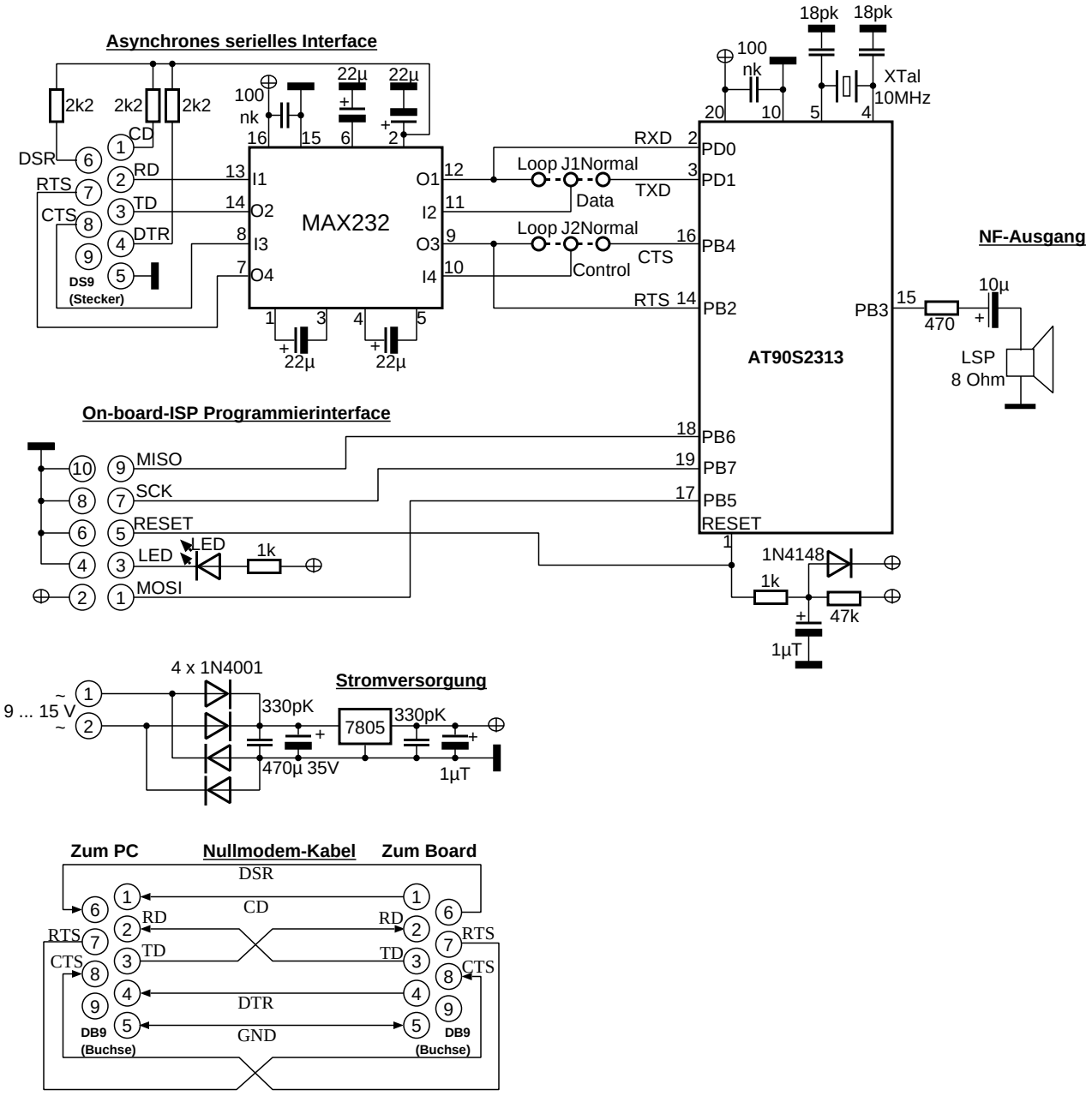CW Geber mit AT90S2313 board (C)2002 DG4FAC