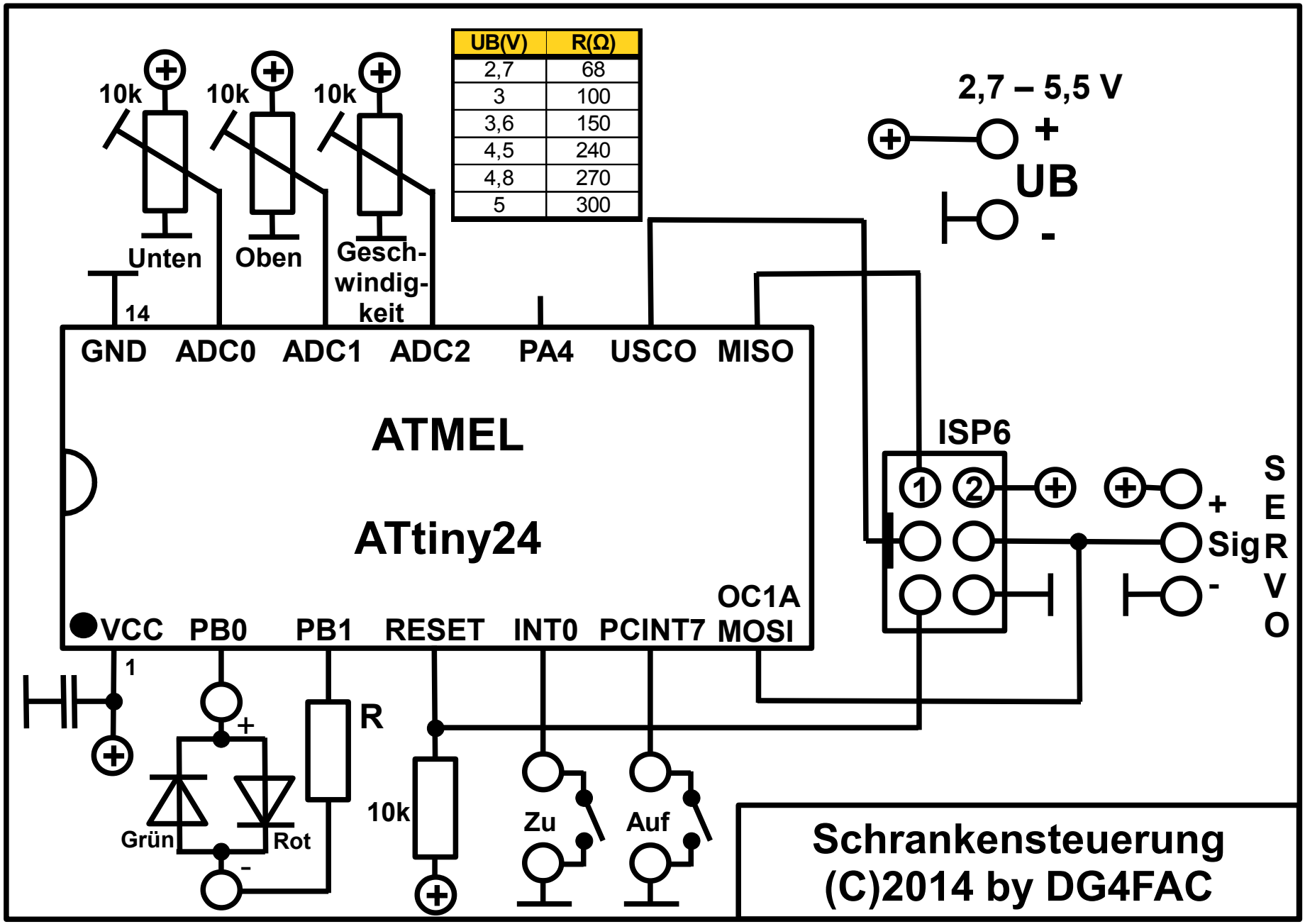

UB(V)	R(Ω)
2,7	68
3	100
3,6	150
4,5	240
4,8	270
5	300

Schrankensteuerung
(C)2014 by DG4FAC